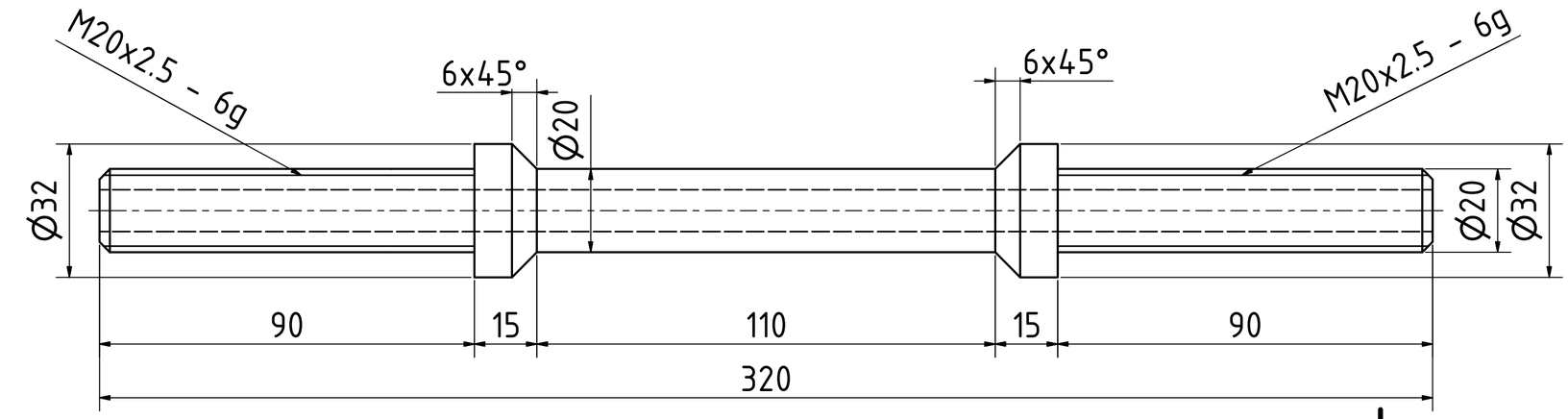

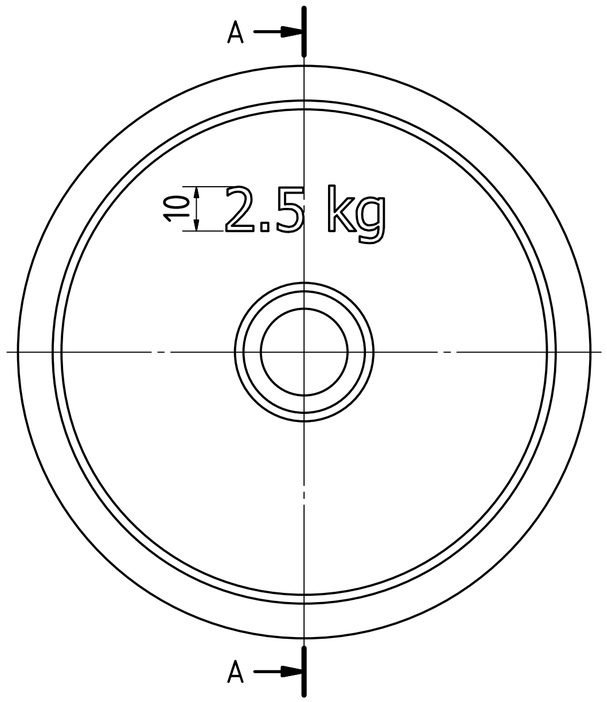

A-A (1 : 1)

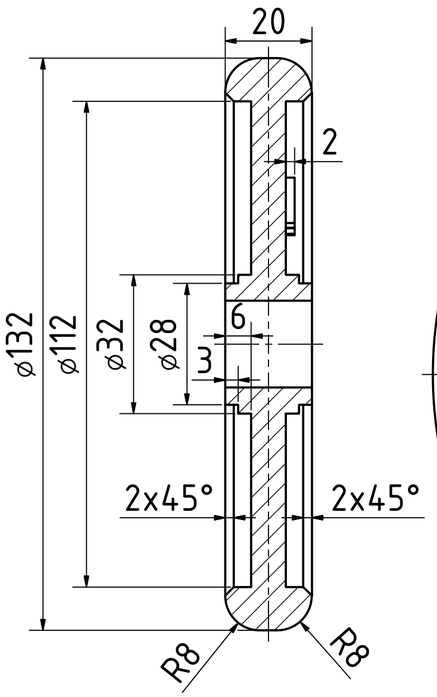

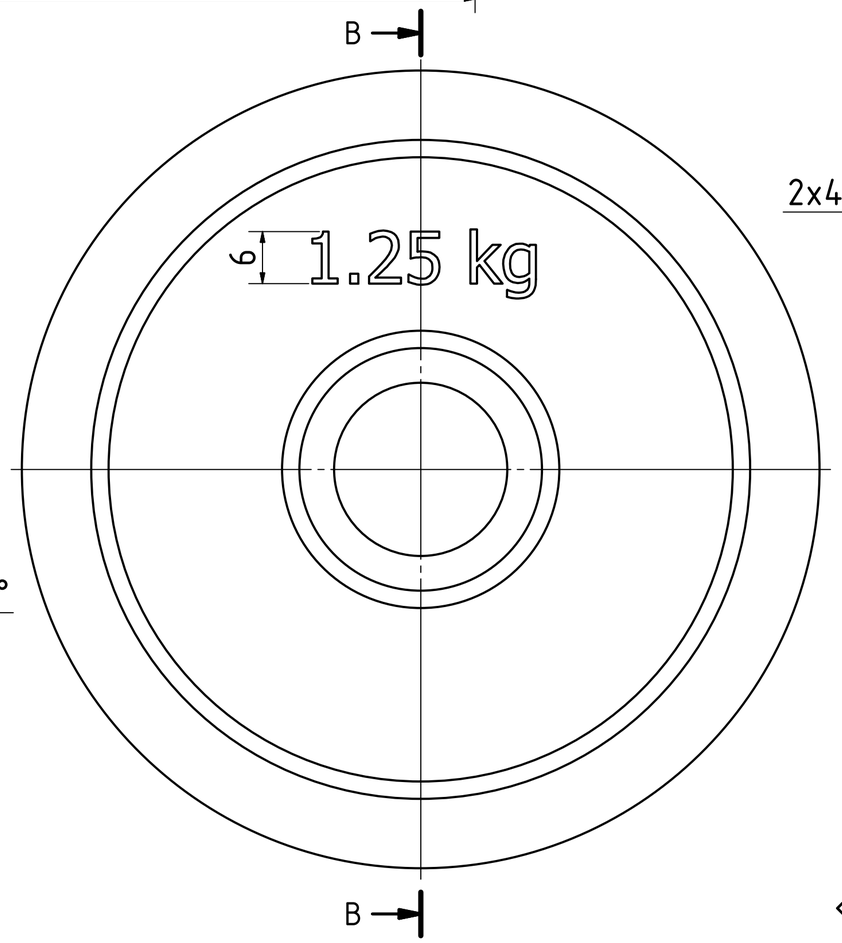

B-B (2 : 1)

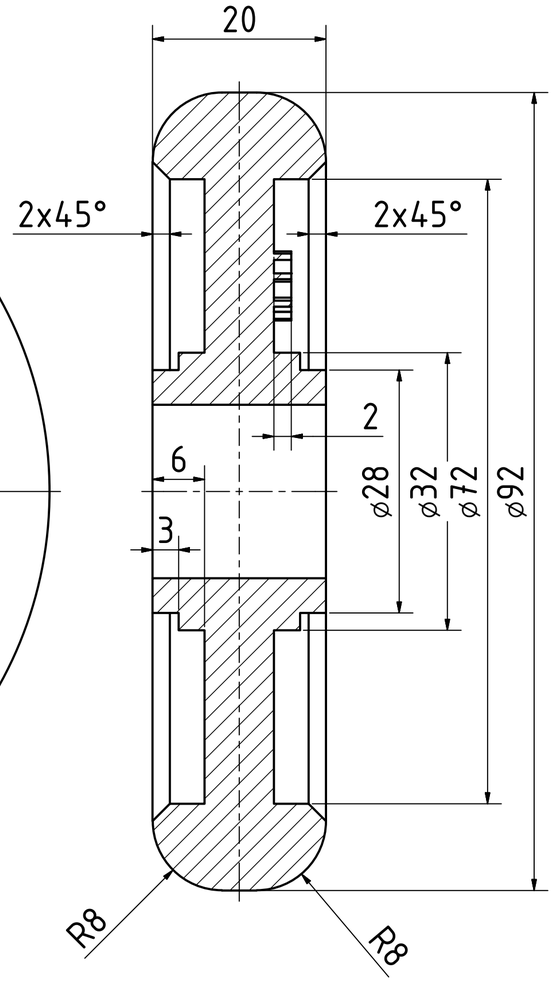

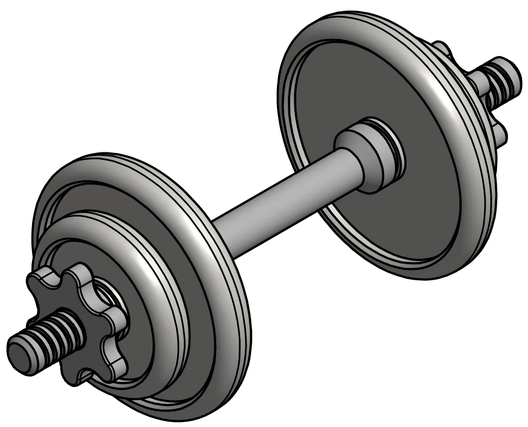

Kreslil	Kontroloval	Schválil - dne	Datum	Datum	
nevima.jiri				31.8.2014	
		činka		Vydání	List 1 / 1